【19】中華民國　　【12】專利公報　（U）

【11】證書號數：M499055
【45】公告日： 中華民國 104 (2015) 年 04 月 21 日
【51】Int. Cl.：　*A01K61/00　(2006.01)*

新型　　全 8 頁

【54】名　　稱：　養耕共生水源循環結構
【21】申請案號：　103222769　　【22】申請日： 中華民國 103 (2014) 年 12 月 24 日
【72】新型創作人：李世珍 (TW)
【71】申 請 人：　僑光科技大學
臺中市西屯區僑光路 100 號
【74】代 理 人：　陳友吉

[57]申請專利範圍

1. 一種養耕共生水源循環結構，其至少包括有：一魚類養殖區；一植栽牆，其係以連通之進水通道、歧管組、放流通道組成複數鏤空蜂巢植栽區域；一水循環裝置，其係由一能抽取魚類養殖區蓄水之幫浦、一接通於幫浦與進水通道之抽水管所組成，用以使該水循環裝置能驅動魚類養殖區中的蓄水來對植栽區域進行澆灌；以及一補水裝置，其係由一連通外接水源及進水通道之補水管、一能控制補水管啟閉之開關閥所組成，以便能透過開關閥而操控補水管對進水通道適時供水。
2. 如請求項 1 所述之養耕共生水源循環結構，其補水裝置於魚類養殖區另安裝有一液面感應器，令液面感應器能依據魚類養殖區之水位高度，用以透過操控開關閥而控制補水管對進水通道供水時機，進而控制魚類養殖區水位高度於一定。
3. 如請求項 2 所述之養耕共生水源循環結構，其補水裝置另安裝有一能接受液面感應器訊號之自動控制器處理，使該自動控制器能操控開關閥。
4. 如請求項 1 所述之養耕共生水源循環結構，其開關閥係為一手動模式。
5. 如請求項 1、2、3 或 4 所述之養耕共生水源循環結構，其於魚類養殖區與植栽牆之間設有一過濾裝置，用以承接植栽牆排出之水流，使之經過淨化才回流至魚類養殖區。
6. 如請求項 1、2、3 或 4 所述之養耕共生水源循環結構，其外接 水源可為冷氣或除濕機所收集之冷凝水。
7. 如請求項 1、2、3 或 4 所述之養耕共生水源循環結構，其外接水源可為雨水、河水、自來水或其它種類水源。
8. 如請求項 1、2、3 或 4 所述之養耕共生水源循環結構，其植栽牆係固定於魚類養殖區上方，而具有上、下相對之進水通道、放流通道，以及在進水通道、放流通道右端接通有一垂直通道，令進水通道、放流通道均朝垂直通道方向下傾一角度，至於抽水管則是接通至進水通道左端。
9. 如請求項 8 所述之養耕共生水源循環結構，其植栽牆在進水通道與放流通道之間，係以歧管組構成複數行鏤空蜂巢植栽區域。
10. 如請求項 9 所述之養耕共生水源循環結構，其歧管組係由若干歧管、螺套及盆體所組成，其中，歧管具有內部中空且連通上下之直桿，並在直桿上、下各設有能安裝螺套之組裝部，而直桿左、右各對稱向下及向外延伸有彼此連通之左斜管、右斜管，更於左斜管、右斜管自由端分別設有能安裝螺套之螺合部。
11. 如請求項 10 所述之養耕共生水源循環結構，其令位於第一行歧管組係以上組裝部而等距的接通於進水通道下方，然後於第一行歧管組下方對接有上下倒置之歧管，用以構成第

二行歧管組，使相對之上方左斜管連通下方之右斜管、上方右斜管連通下方之左斜管，繼之，於第二行歧管組下方對接有另一歧管，用以構成第三行歧管組，該第三行歧管組係以其上組裝部而透過螺套一一對接於前述第二行歧管之下組裝部，最後，於第三行歧管組下方對接有上下倒置之歧管，用以構成第四行歧管組，即可構成第一行供盆體安裝之鏤空蜂巢植栽區域，令第一行歧管組之直桿底端 連通盆體頂緣、第四行歧管組之直桿上組裝部接通盆體底緣，用以構成第一行複數鏤空蜂巢植栽區域，至於後續不同行數植栽區域亦是採用上述歧管組裝方式而依序完成，且令最後一行植栽區域之歧管下組裝部能接通於放流通道上方即可。

圖式簡單說明

第 1 圖係本新型之整體配置示意圖。

第 2 圖係本新型植栽牆之歧管結構示意圖。

第 3 圖係本新型複數歧管任意延伸之示意圖。

第 4 圖係本新型於相對歧管間安裝盆體之示意圖。

第 5 圖係本新型之實施例示意圖。

第 6 圖係本新型第二實施例示意圖。

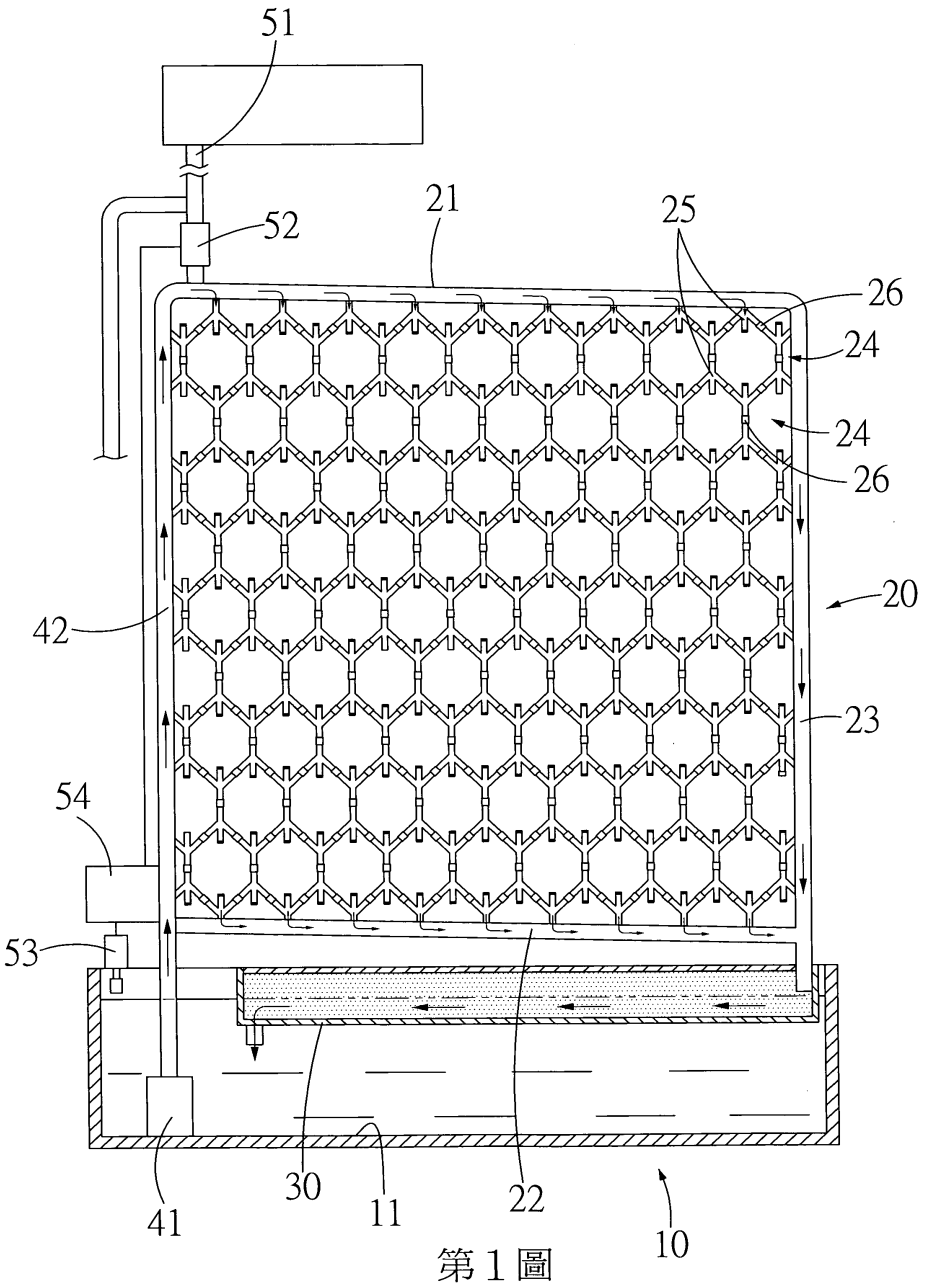

第 1 圖

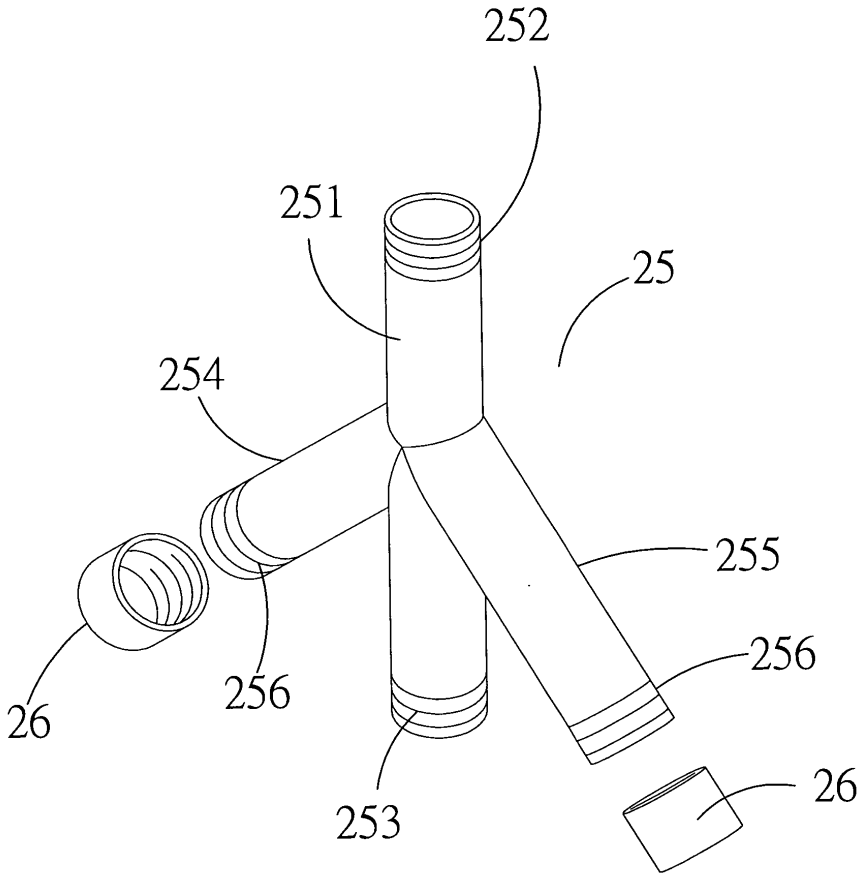

第2圖

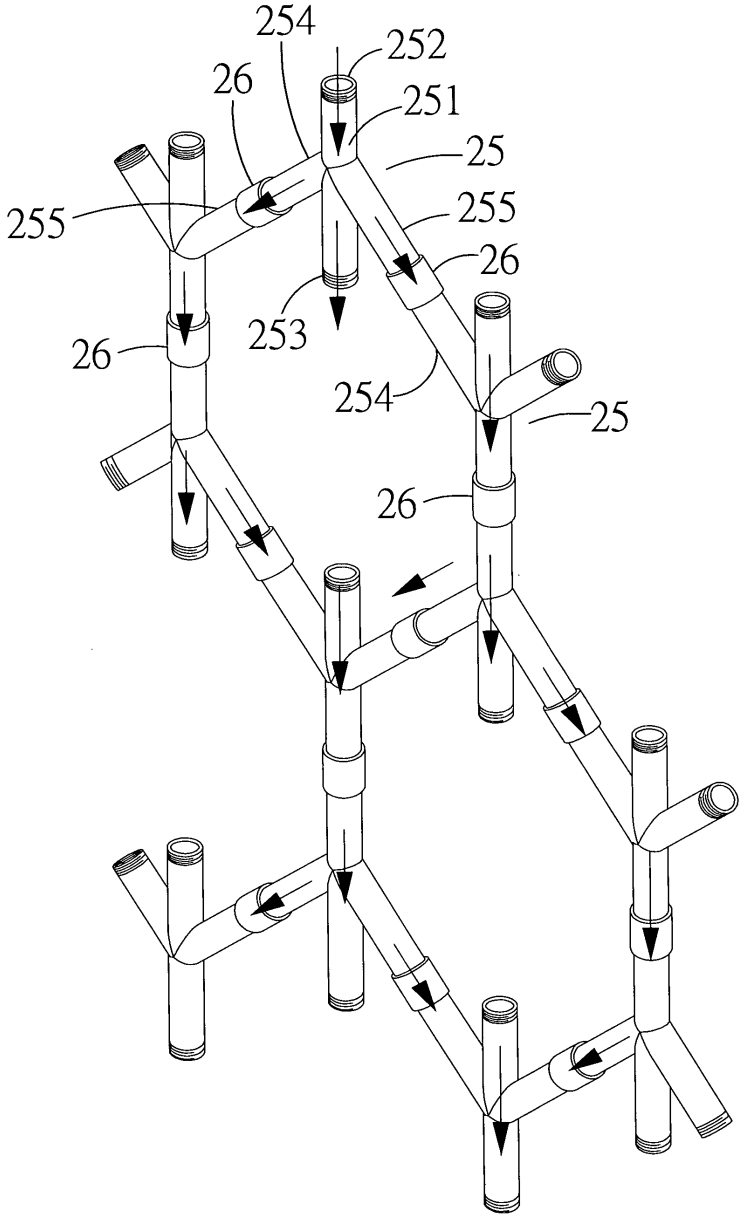

第3圖

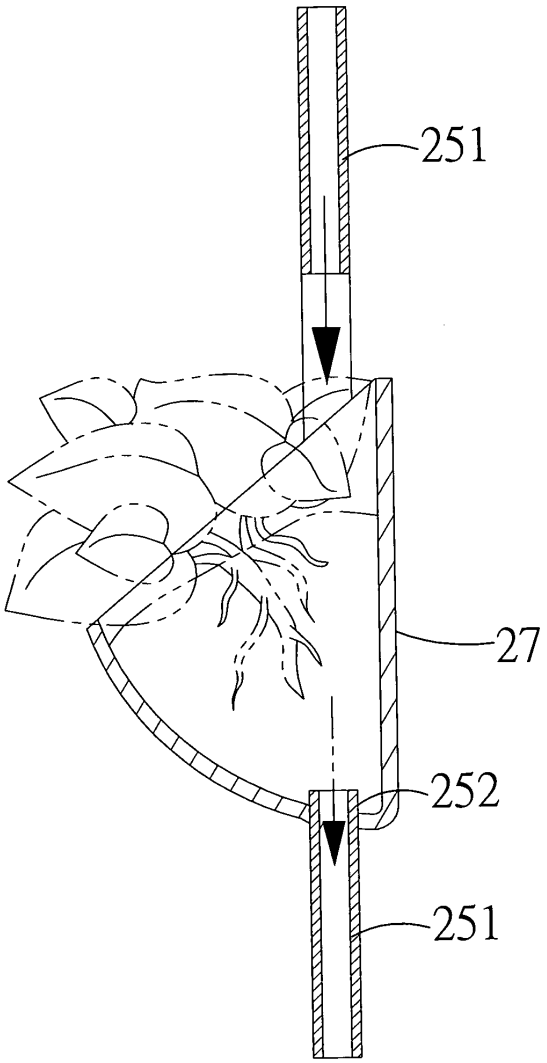

第 4 圖

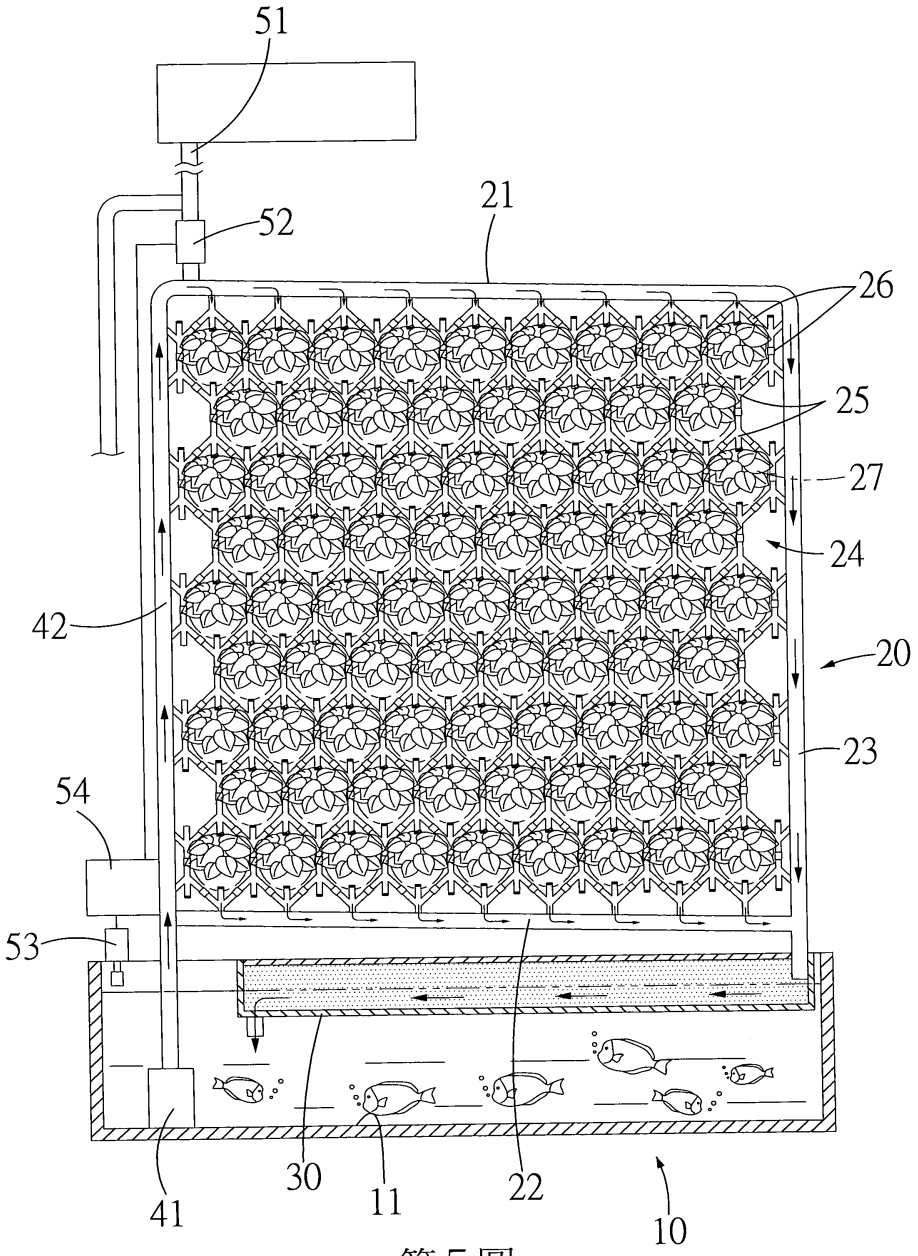

第5圖

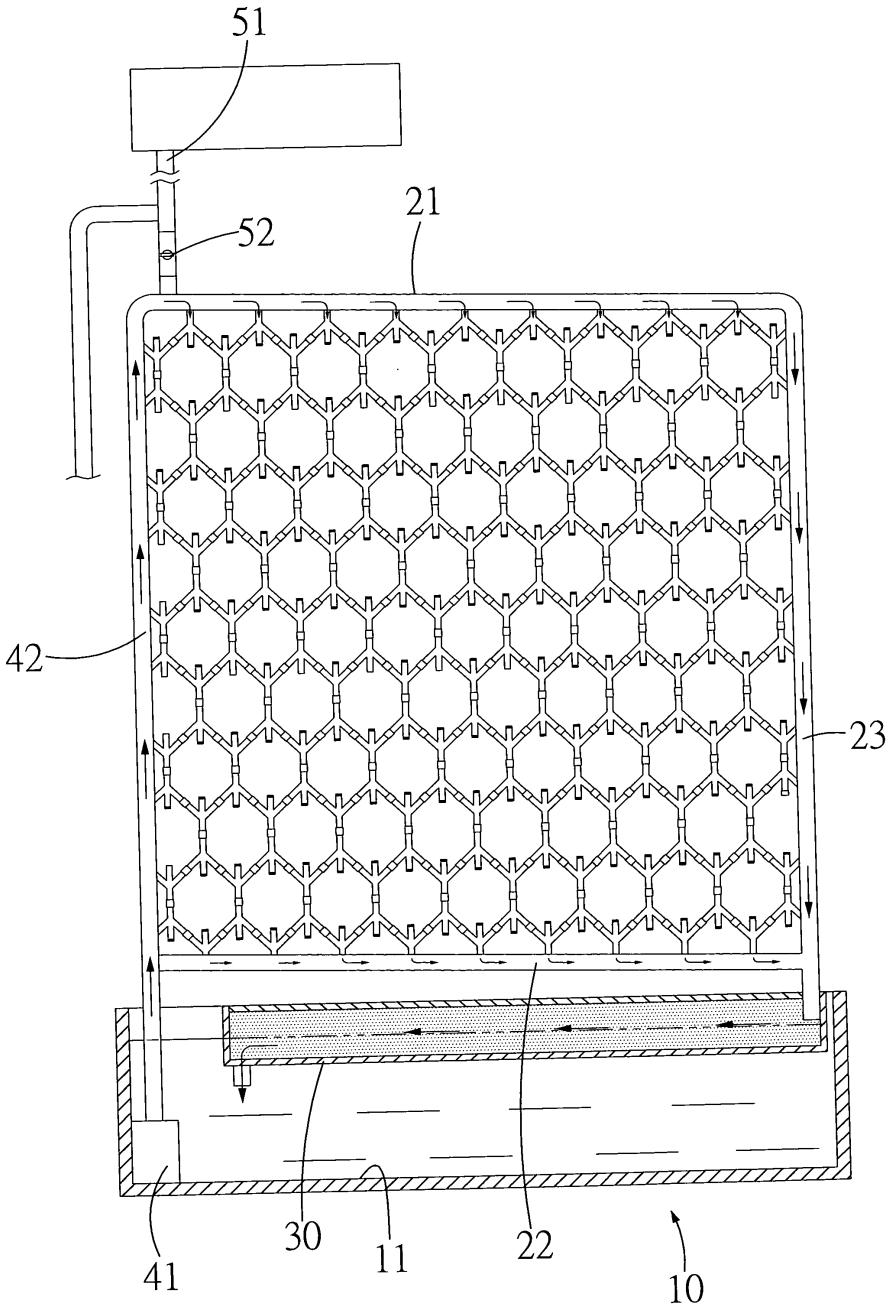

第6圖